Siliziumkarbid-Rohrbündelwärmeübertrager Baureihe CORRESIC®-SR

Produktinformation (SR-1)

CORRESIC®-Siliziumkarbid-Rohrbündelwärmeübertrager

- Universell beständiger Rohrwerkstoff drucklos gesintertes SiC (SSiC) mit sehr hoher Wärmeleitfähigkeit
- Beständig gegenüber Laugen, Säuren, Lösungsmitteln und Halogenen
- Patentiertes, leckagefreies Rohrbodensystem. Materialauswahl für Mantel und Hauben entsprechend der Anwendung (C-Stahl, Edelstahl, Stahl/Email, Stahl/PTFE
- Vertikaler, horizontaler oder horizontal geneigter Betrieb möglich

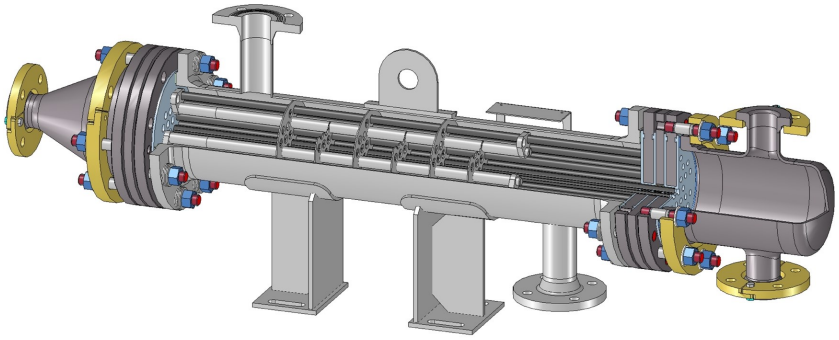

CORRESIC®-SR Rohrbündelwärmeübertrager DN 200 mit 1,5 m Bündellänge

Aufbau

- HEXOLOY SE®-SiC-Rohre der Größe Ø14 x 1,5 mm, Ø19 x 2,2 mm
- Rohreindichtung über optimiertes, patentiertes Kompaktabdichtungssystem
- Doppeldichtung FFKM/FFKM bzw. FFKM/FKM als Standard
- Keine Verschraubung der Rohrbodenplatten im korrosiven Bereich

- Übertragungsflächen 0,4 m² bis 42 m²
- Mantelnennweiten DN 100 bis DN 400
- Bündellängen 1,0 m bis 4,5 m

Anwendungen

- Flüssig/Flüssig-Wärmeübertragung bei Säuren, Laugen und organischen Verbindungen, z.B. Mischsäuren, Schwefelsäure, Flusssäure, Salpetersäure.
- Kondensationsprozesse
- Kondensationseinheiten, bestehend aus Hauptkondensator, Nachkondensator und Kondensatkühler
- Gaskühlung bei vorhandenen elementaren, auch feuchten Halogenen
- Säureaufkonzentrierungen

Vorteile und spezielle Merkmale

Höchste Korrosionsbeständigkeit gegenüber Säuren, Halogenverbindungen, z.B. Fluoride, Bromide, oxidierenden Medien, z.B. HNO3

Exzellente Wärmeleitfähigkeit

SiC ist abrasionsfest

Hohe Thermoschockbeständigkeit

Optimierter Rohrspiegel für kompakte und kostengünstige Bauform

Mantel- oder rohrseitige Kondensation möglich

Optimiertes Dichtungssystem (Doppeldichtung FFKM bzw. FKM)

Keine Partikelkontamination

Hohe Zuverlässigkeit des Dichtsystems

Verbessertes Verhältnis von Austauschfläche zu Mantelvolumen

Vollständige Entleerbarkeit

Zulässige Betriebsbedingungen

-1 bar bis +6 (+10) bar zulässiger Betriebsdruck

-10 (-30) °C bis +180 (+220) °C zulässige Betriebstemperatur

GAB Neumann GmbH | Alemannenstraße 29 | D-79689 Maulburg
T +49 (7622) 6751 0 | F +49 (7622) 6751 20 | info@gab-neumann.de

Wärmeübertrager und Apparate aus Graphit und Siliziumkarbid

Siliziumkarbid-Rohrbündelwärmeübertrager Baureihe CORRESIC®-SR

Werkstoffe bzw. Werkstoffoptionen

Rohre:	Drucklos gesintertes, einphasiges alpha-Siliziumkarbid (SSiC) SiC-Rohre Ø 14 x 1,5mm, Ø 19 x 2,2 mm
Dichtungen Rohr/ Rohrboden:	FFKM/FFKM bzw. FFKM/FKM
Rohrboden:	Stahl PFA-ummantelt
Mantel:	C-Stahl, Edelstahl, Stahl/Email
Hauben:	C-Stahl, Edelstahl, Stahl/Email, Stahl/PTFE

Auslegung und Abnahme

- CORRESIC®-Wärmeübertrager werden nach dem AD 2000-Regelwerk ausgelegt, gefertigt, geprüft und abgenommen sowie nach Druckgeräterichtlinie (PED) in Verkehr gebracht
- Andere Vorschriften auf Anfrage

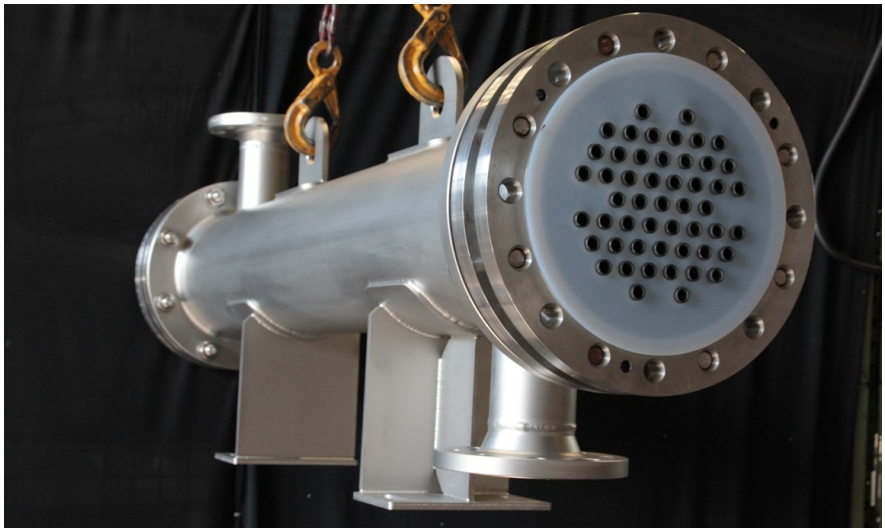

CORRESIC®-SR Rohrbündelwärmeübertrager DN 200, 3 m², in Gesamtansicht

Weitere Informationen

- Datenblatt SR-1 mit Informationen zu Bezeichnung und Hauptabmessungen.
- Unsere aktuellen Drucksachen (Broschüren, Beständigkeitsliste, Produktinfos, Datenblätter,…) finden Sie auch unter www.gab-neumann.de.

Vorteile Rohrbündel

Einfacher modularer Aufbau

Anwendungsspezifische Materialkombinationen

Gute Reinigbarkeit

Technisch perfekt

Einsatz in Mono- und Multipurpose-Anlagen

Hohe thermische Leistung bei geringen Abmessungen

Lange Lebensdauer

Höchst wirtschaftlich

Attraktives Preisniveau

Konsequente Standardisierung Fokussierung auf wesentliche Baugrößen

Bewährte Material-paarungen und Anwendungen

Kurze Lieferzeiten

Niedrige Betriebskosten

GAB Neumann GmbH | Alemannenstraße 29 | D-79689 Maulburg
T +49 (7622) 6751 0 | F +49 (7622) 6751 20 | info@gab-neumann.de

Wärmeübertrager und Apparate aus Graphit und Siliziumkarbid