Siliziumkarbid-Blockwärmeübertrager Baureihe CORRESIC®-SE

Produktinformation (SE-1)

CORRESIC®-Siliziumkarbid-Blockwärmeübertrager

- Universell beständiger Werkstoff drucklos gesintertes SiC (SSiC) mit sehr hoher Wärmeleitfähigkeit
- Beständig gegenüber Laugen, Säuren, Lösungsmitteln und Halogenen
- Robuster, modularer Aufbau für lange Lebensdauer und einfache Instandhaltung
- Besonders geeignet für dampfbeheizte Heiz– oder Verdampfungs-prozesse
- Vertikaler, horizontaler oder horizontal geneigter Betrieb möglich

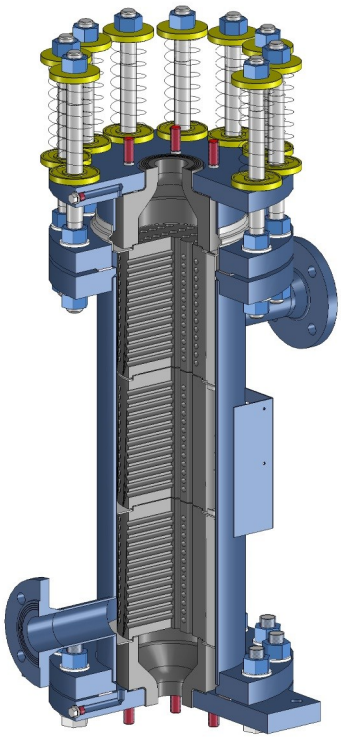

CORRESIC®-SE Blockwärmeübertrager im Schnitt

Aufbau

- Monolithische Blöcke und Hauben aus SSiC für beste Korrosionsbeständigkeit
- Modularer Aufbau mit PTFE-Dichtungen und Umlenkungen
- Stahlmantel mit Axialkompensator als Längenausgleich
- Spiralfedern zur Aufrechterhaltung der Dichtkräfte im gesamten Betriebs-bereich
- Übertragungsflächen: 0,3 m² bis 20 m²
- Blockdurchmesser: 160, 260 mm und 350 mm

Anwendungen

- Flüssig/Flüssig-Wärmeübertragung bei Säuren, Laugen und organischen Verbindungen, z.B. Mischsäuren, Schwefelsäure, Flusssäure, Salpetersäure
- Umlaufverdampfung insbesondere dampfbeheizt
- Kondensationsprozesse mit hohen mechanischen Anforderungen an Robustheit
- Beizbadanwendungen in der Stahlindustrie (Heizen, Kühlen)
- Säureaufkonzentrierungen

Vorteile und spezielle Merkmale

Höchste Korrosions-beständigkeit gegenüber Säuren, Halogenverbin-dungen, z.B. Fluoride, Bromide, oxidierenden Medien, z.B. HNO_3

Exzellente Wärmeleit-fähigkeit

SiC ist abrasionsfest

Robuster modularer Aufbau

Besondere Eignung für dampfbeheizte Prozesse

Optimiertes Bohrbild für kompakte und kosten-günstige Bauform

Keine Partikel-kontamination

Hohe Zuverlässigkeit des Dichtsystems

CIP-Reinigung und mechanische Reinigung möglich

Zulässige Betriebsbedingungen

-1 bar bis +10 bar zulässiger Betriebsdruck

-10 (-60) °C bis +200 (+220) °C zulässige Betriebstemperatur

Andere Werte auf Anfrage

GAB Neumann GmbH | Alemannenstraße 29 | D-79689 Maulburg
T +49 (7622) 6751 0 | F +49 (7622) 6751 20 | info@gab-neumann.de

Wärmeübertrager und Apparate aus Graphit und Siliziumkarbid

Siliziumkarbid-Blockwärmeübertrager Baureihe CORRESIC®-SE

Werkstoffe bzw. Werkstoffoptionen

Blöcke:	Drucklos gesintertes, einphasiges alpha-Siliziumkarbid (SSiC)
Hauben:	Drucklos gesintertes, einphasiges alpha-Siliziumkarbid (SSiC)
Dichtungen:	PTFE
Umlenkungen:	Edelstahl oder PTFE
Stahlmantel:	C-Stahl, Edelstahl

Auslegung und Abnahme

- CORRESIC®-Wärmeübertrager werden nach dem AD 2000-Regelwerk ausgelegt, gefertigt, geprüft und abgenommen sowie nach Druckgeräterichtlinie (PED) in Verkehr gebracht
- Andere Vorschriften auf Anfrage

Einzelblock CORRESIC® SE mit 160 mm Durchmesser

Weitere Informationen

- Datenblatt SE-1 mit Informationen zu Bezeichnung und Hauptabmessungen.
- Unsere aktuellen Drucksachen (Broschüren, Beständigkeitsliste, Produktinfos, Datenblätter,…) finden Sie auch unter www.gab-neumann.de.

Vorteile Blockwärmeübertrager

Einfacher modularer Aufbau

Robuste Ausführung

Gute Reinigbarkeit

Kostengünstige Instandhaltung

Technisch perfekt

Einsatz in Mono- und Mehrzweck-Anlagen

Hohe thermische Leistung bei geringen Abmessungen

Geringe Baugröße

Lange Lebensdauer

Höchst wirtschaftlich

Attraktives Preisniveau

Konsequente Standardisierung

Fokussierung auf wesentliche Baugrößen

Bewährte Material-paarungen und Anwendungen

Kurze Lieferzeiten

Niedrige Betriebskosten

GAB Neumann GmbH | Alemannenstraße 29 | D-79689 Maulburg
T +49 (7622) 6751 0 | F +49 (7622) 6751 20 | info@gab-neumann.de

Wärmeübertrager und Apparate aus Graphit und Siliziumkarbid