Edelstahl-Kompensatoren (für herausragende Graphitstutzen DIN)

Werknorm

Hauptabmessungen und Kennwerte

DN	Neutrale Länge [mm]	Balg-querschnitt [cm²]	Flanschanschluss D1 [mm]	LK1 [mm]	d1 [mm]	D2 [mm]	LK2 [mm]	d2 [mm]
25	79	8,0	150	110	4xØ18	115	85	4xØ14
40	80	30	165	125	4xØ18	150	110	4xØ18
50	90	44	185	145	8xØ18	165	125	4xØ18
65	95	67	200	160	8xØ18	185	145	8xØ18
80	95	87	220	180	8xØ18	200	160	8xØ18
100	100	137	250	210	8xØ18	220	180	8xØ18
125	115	198	285	240	8xØ22	250	210	8xØ18

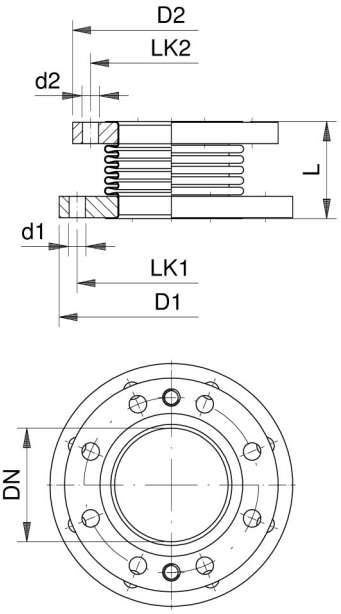

DN	Volle Vakuum-beständig-keit [bis …°C]	Zulässige Bewegung Streckung/ Verkürzung max. [mm]	lateral max. [mm]	angular max. [Grad]	Federrate (+/- 30% bei 20°C) Verkürzung [N/mm]	Streckung [N/mm]	lateral [N/mm]	angular [Nm/Grad]
25	200	+/-13	+/-1	+/-1	24	24	21	0,08
40	200	+/-9	+/-2	+/-2,5	107	107	195	0,7
50	200	+/-11	+/-2,5	+/-2,5	95	95	219	0,9
65	200	+/-13	+/-1,5	+/-1	83	83	236	1,25
80	200	+/-12	+/-2	+/-3	140	140	621	3
100	200	+/-16	+/-2,5	+/-3	124	124	688	4
125	200	+/-20	+/-3	+/-5	148	148	1088	8

Federratenkorrekturfaktor

Temperatur [°C]	Faktor
20	1,0
200	0,94

Beispiele:

- Federrate bei 200°C = Federrate bei 20°C x 0,94
- Axiale Streckung bei DN 50 und 200°C um 5 mm: Kraft F = 5 mm x 95 N/mm x 0,94 = 446,5 N

Überlagerte Bewegungen

- Die in der Tabelle oben angegebenen maximalen Bewegungen (axial, lateral, angular) gelten einzeln für sich, aber nicht gleichzeitig miteinander. Torsionskräfte sind unbedingt zu vermeiden!
- Bei kombinierten Bewegungen darf die Summe der anteiligen Bewegungen insgesamt 100% nicht überschreiten.

Längenbegrenzung

- Die Verwendung der Edelstahl-Kompensatoren als flexible Anschlusselemente an Wärmeübertragern verhindert die oft übliche Verwendung von Längenbegrenzungsstangen.
- Bei Druckbeaufschlagung oder mechanischer Bewegung darf die Länge der Edelstahl-Kompensatoren um das angegebene Maß für die Streckung nicht überschritten werden.
- Eine ausreichende feste Lagerung von Wärmeübertrager und Rohrleitung ist sicherzustellen.

Werkstoffe

Flanschwerkstoff: 1.4571
Balgwerkstoff: 1.4571

Angenommene Lastwechselzahl: 1000

GAB Neumann GmbH | Alemannenstraße 29 | D-79689 Maulburg
T +49 (7622) 6751 0 | F +49 (7622) 6751 20 | info@gab-neumann.de

Wärmeübertrager und Apparate aus Graphit und Siliziumkarbid

Edelstahl-Kompensatoren
(für herausragende Graphitstutzen DIN)

Druck-/Temperatur-Beständigkeit

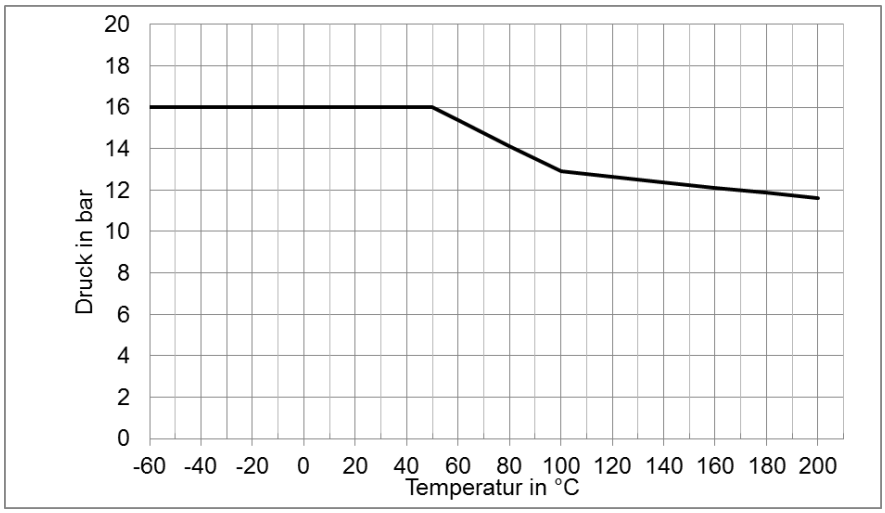

Alle Nennweiten

GAB Neumann GmbH | Alemannenstraße 29 | D-79689 Maulburg
T +49 (7622) 6751 0 | F +49 (7622) 6751 20 | info@gab-neumann.de

Wärmeübertrager und Apparate
aus Graphit und Siliziumkarbid